MCS 75 230V 50HZ

COD: AMCS075000A01

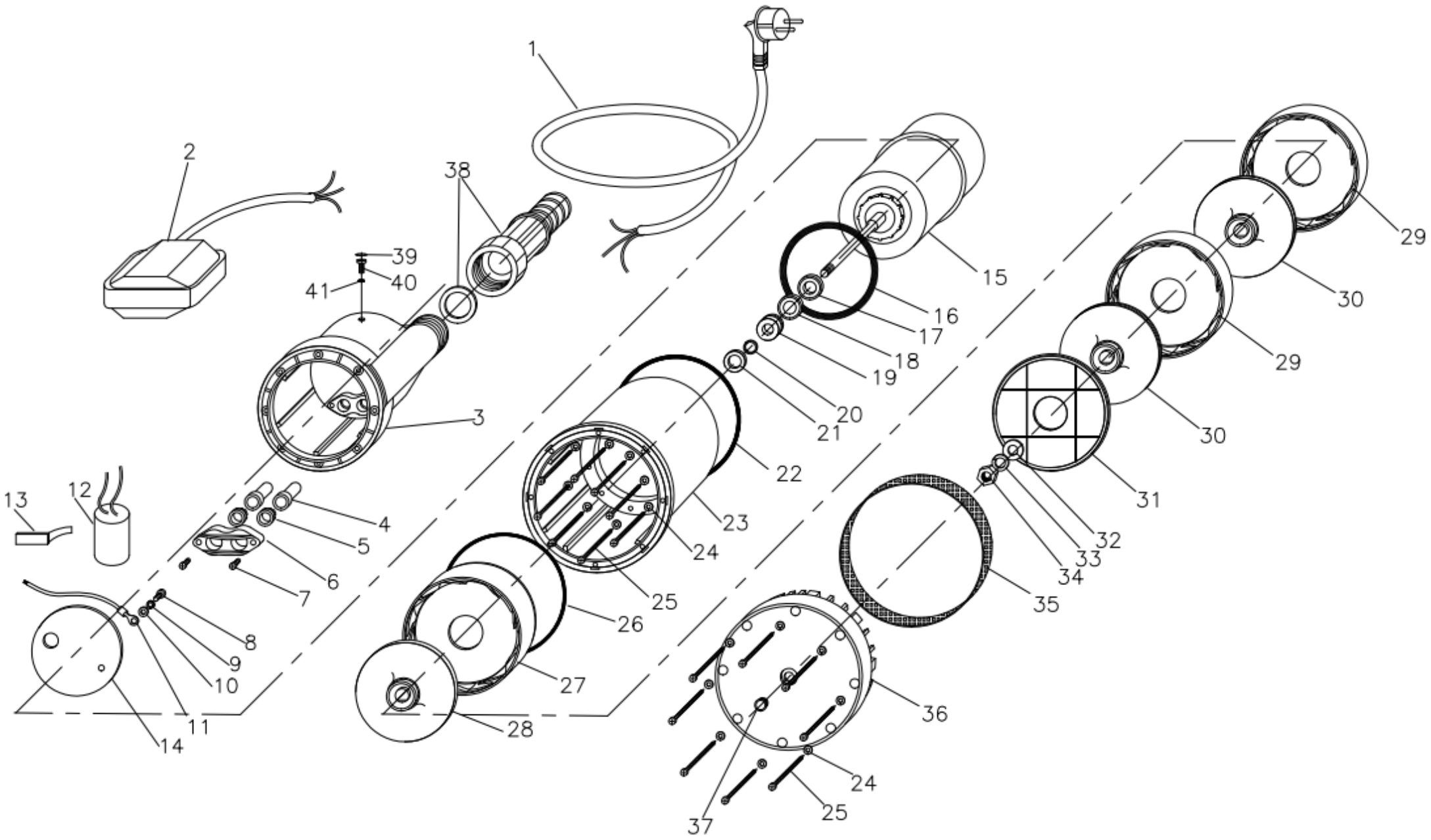

RIF.	COD. ARTICOLO	DESCRIZIONE	QUANTITA'
1	14ACAVRNF0009	CAVO H07 RNF 3X1 M 10,3 SCHUKO	1
2	11AGAL0000002	GALLEGGIANTE FILO CM 52 NERO H07 RNF 3X1	1
3	55AMCS0000001	TESTATA MCS MOPLEN GAL/P VERDE OSIP	1
4	34PAS00000002	PASSACAVO 9X19 C. EPDM50	2
5	24ABOC0000001	BOCCOLA FERMACAVO "TURBO 50"	2
6	24ASTA0000001	STAFFA FERMACAVO/CONDENSATORE	1
7	30004Z0000004	VITE 4X20 C15 ZNC TC+ TRUCIOL.SL	2
8	30003Z0000005	VITE 3,5X10 C15 ZNC TC+ DIN 7500-C	1
9	32004ZDT00001	RONDELLA DENT.M 4 DIN 6798 A ZNC	1
10	32006Z0000001	RONDELLA M 6 UNI 6592 ZNC DIN 125-A	1
11	14ACAV0000002	CAVETTO GIAL./VER. CM 28 OCC.D.4 PREISOL	1
12	10CON00000002	CONDENSATORE MF 12 VL450 D.36	1
13	24AFER0000003	FERMA-CONDENSATORE "GASTA1" V33	1
14	24ADPRT000001	DISCO PROTEZIONE MOTORI SOMMERSE V32	1
15	N610011401701	MOTORE 63 CONT.INOX MCS75 230/50CT.O 70	1
16	3409000000001	OR 90 X6,25 EPDM60	1
17	34PAR12000001	PARAOLIO SC 12X24X4,5	1
18	3513F00000003	TENUTA F. 26 X13 X5,5	1
19	3512R00000005	TENUTA R. 12 PR/AR BPFF	1
20	21012A0000002	ANELLO ELASTICO DI ARRESTO A2 D.12 X MCS	1
21	52ADISP000001	DISTANZIALE PREM.MCS20X13.1X8,2 D.S101/4	1
22	3412600000001	OR 126,67X2,62 NBR 70	1
23	24ACHI0000009	CHIOCCIOLA H 157 MCS	1
24	32004A0000001	RONDELLA PIAN.M4 A2	16
25	30004A0000019	VITE 4 X45 A2 TC+ SL DIN7505-B	16
26	3411300000001	OR 113,97X2,62 NBR 70 3450	1
27	24ADIFB000002	DIFFUSORE DI BASE MCS PBT PIANO	1
28	56BNMCSN00001	GIRAN.BAS.MCS GI3032 F12 H1.8 D105 NORYL	1
29	24ADIFIN00001	DIFFUSORE INTERMEDIO MC-MCS PBT DI3003	2
30	56BNMCSN00002	GIRAN.INT.MCS GI3031 F12 H1.8 D105 NORYL	2
31	24ACOPD000001	COPERCHIO FINALE MCS-MC PBT	1
32	32008A0000001	RONDELLA M 8 A2 /HF DIN 125	1
33	32008AGR00001	RONDELLA GROW.M 8 DIN 127-B A2	1
34	31008A0000001	DADO M 8 H 6,5 A2 UNI5588	1
35	44AFILMCS0001	FILTRO X ELETTROPOMPE MCS	1
36	24ABASD000001	BASE PIANA X MCS	1
37	24ATAPG000001	TAPPO IN GOMMA D.10 X MCS	1
38	60KITMCS00001	KIT MANICOTTO+RACCORDO+VALVOLA+OR X MCS	1
39	65ATAR0000035	BOLLINO ROSSO TEST POMPE SOMMERSE	1
40	30003A0000013	VITE 3,5X10 A2 TC TORX SLD	1
41	3400200000001	OR 2,90X1,78 NBR 70 2012	1