ZVM 90

CARATTERISTICHE COSTRUTTIVE - CONSTRUCTION FEATURES CARACTERISTIQUE DE CONSTRUCTION			
Gambo - Stem - Tige	PBT	PBT	PBT
Girante - Impeller - Turbine	Noryl	Noryl	Noryl
Corpo Pompa - Pump body Corps de pompe	PBT-ACCIAIO INOX AISI304	PBT-S.STEEL AISI304	PBT-S.STEEL AISI304
Albero Motore - Motor shaft Arbre moteur	Acciaio inox AISI 420	S. steel AISI 420	A.inox AISI 420
Cassa motore - Motor Casing Carcasse moteur	Alluminio - Mec 63	Aluminium type - Mec 63	Aluminium type - Mec 63
Motore - Motor - Moteur	Chiuso ventilato esterno	Closed externally ventilated	Fermè ventilation externe
Verniciatura - Paint - Peinture	A cataforesi	Black electrophoretic	Èlectriphorètique noir
Viteria - Screws - Vis	Acciaio inox	S. steel	A. inox

Pump model	DNM	A	B	C	D	E	F	G	H	I	L	R
ZVM 90	M 3/4"	125	213	270	129	130	180	30	91	71	9	150

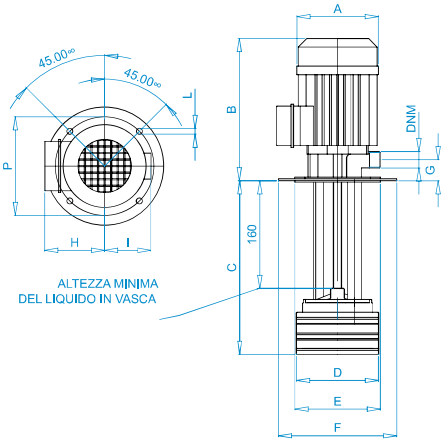

DESCRIZIONE:
Le elettropompe appartenenti a questa serie sono adatte per la circolazione di liquidi refrigeranti e detergenti nelle macchine e in tutti i casi in cui sia necessario pompare quantità di liquido relativamente elevate in rapporto a medie prevalenze. Sono specialmente indicate in presenza di liquidi contenenti additivi con spiccate caratteristiche solventi.

DESCRIPTION:
These pumps are designed to pump coolant liquids and detergents into machine tools and for any other situation requiring high flow and medium pressure. These pumps are particularly suitable for liquids containing solvents.

DESCRIPTION:
Ces modéles de électropompes sont indiquées pour la circulation des liquides réfrigérant et détergents des machines-outil et pour tous les systémes où il est nécessaire le pompage d'une quantitée de liquide relativement élevée par rapport à une pression moyenne. Ces pompes sont particulièrement indiquées pour les réfrigérants et lubrifiants contenant des dissolvants.

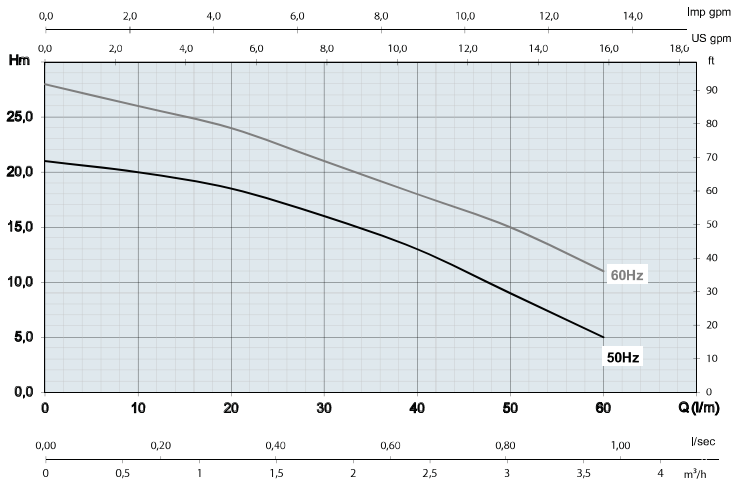

Tipo -Type	DATI TECNICI - TECHNICAL DATA ZVM 90-50 Hz	ZVM 90-60 Hz
HP-P2	0,54	0,7
KW-P2	0,4	0,51
KW-P1	0,5	0,75
A-230V-3	2	2,16
A-400V-3	1,1	1,25
r.p.m.	2800	3400
°T max	60 °C / 140 °F	60 °C / 140 °F